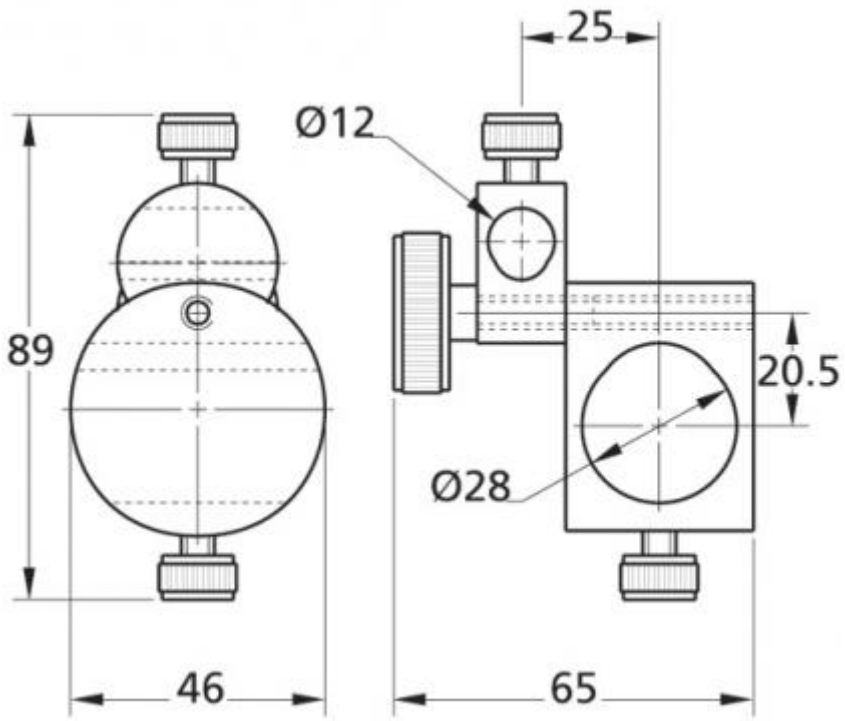
25
Ø12
89
20.5
Ø28
46
65