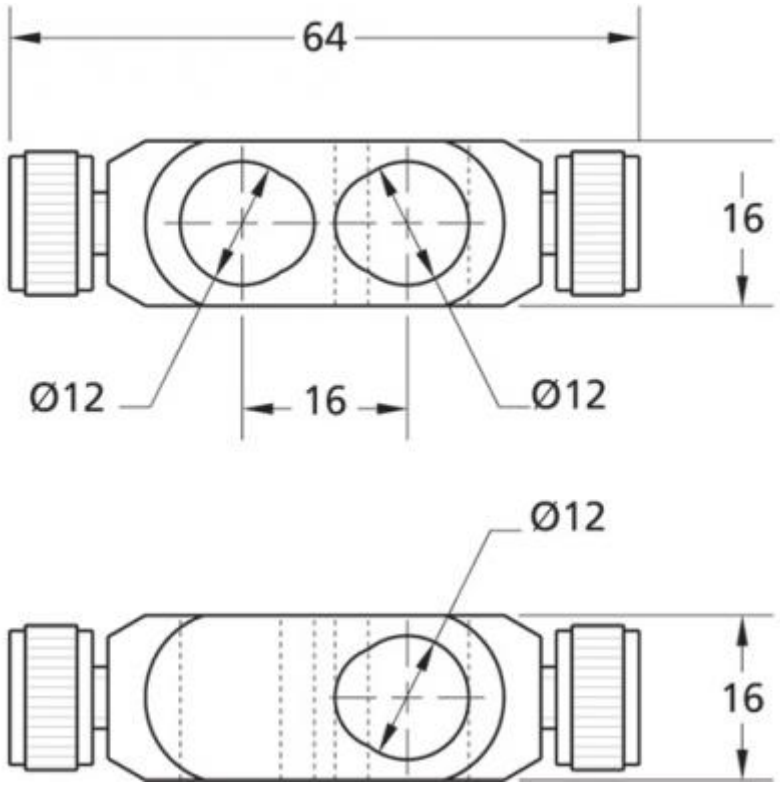
64
16
Ø12
16
Ø12
Ø12
16